Ответственный
E-Mail
Телефон

**Клиент**

Ответственный
E-Mail
Телефон

# Технические данные

## Glandless high-efficiency pump
## Yonos PICO-STG 25/1-7.5 180

| | |
|---|---|
| Имя проекта | Проект без имени 2019-04-01 08:15:20.557 |
| Номер проекта | |
| Место установки | |
| Номер позиции клиента | |

Дата 01.04.19

**Рабочее поле**

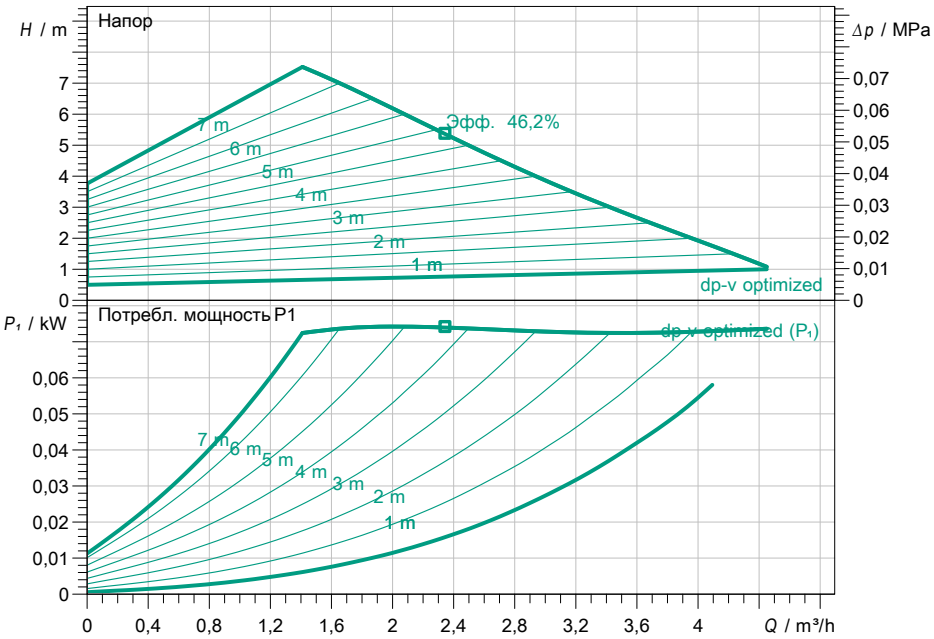


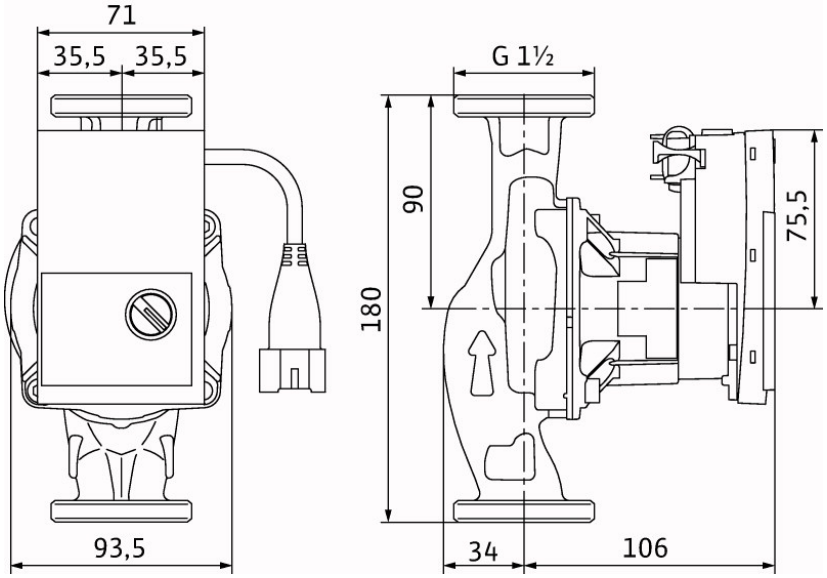


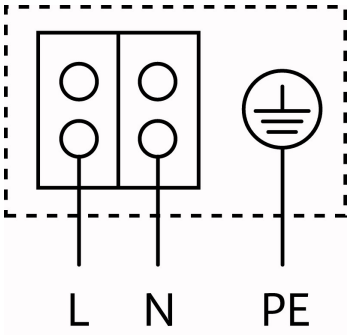


**Задать рабочие параметры**

| | |
|---|---|
| Производительность | |
| Напор | |
| Перекачиваемая жидкость | Вода 100 % |
| Температура перекачиваемой жидкости | 20 °C |
| Плотность | 998,30 kg/m³ |
| Кинематич. вязкость | 1,00 mm²/s |

**Гидравлические данные (Рабочая точка)**

| | |
|---|---|
| Производительность | |
| Напор | |
| Потребл. мощность P1 | |

**Данные продукта**

| | |
|---|---|
| Glandless high-efficiency pump | |
| Yonos PICO-STG 25/1-7.5 180 | |
| Режим работы | dp-v |
| Max. рабочее давление | 1 MPa |
| Температура перекачиваемой жидкости | 0 °C ... + 110 °C |
| Макс. Температура окр. Среды | 55 °C |
| Минимальный подпор при 50 / 95 / 110°C | 0,5/ 4,5/ 10 m |

**Данные мотора**

| | |
|---|---|
| Тип электродвигателя | Электронно-коммутируе |
| Индекс энергоэффективности (EEI) | ≤ 0.23 |
| Подключение к сети | 1~ 230 V / 50 Hz |
| Допустимый перепад напряжения | ±10 % |
| макс. частотой вращения; | 4800 1/min |
| Потребл. мощность P1 | 0,08 kW |
| Потребление тока | 0,66 A |
| Вид защиты | IP X4D |
| Класс изоляции | F |
| Защита электродвигателя | не требуется (устойчив к |
| Электромагнитная совместимость | EN 61800-3 |
| Создаваемые помехи | EN 61000-6-3 |
| Помехозащищенность | EN 61000-6-2 |
| Резьбовой ввод для кабеля | 11 |

**Присоединительные размеры**

| | |
|---|---|
| Патрубок на стороне всасывания | G 1½, PN 10 |
| Патрубок с напорной стороны | G 1½, PN 10 |
| Габаритная длина | 180 mm |

**Материалы**

| | |
|---|---|
| Корпус насоса | Серый чугун (EN -GJL-200) |
| Рабочее колесо | Синтетический материал (полипропи |
| Вал насоса | Нержавеющая сталь |
| Подшипники | Металлографит |

**Данные для заказа**

| | |
|---|---|
| Вес, прим. | 1,8 kg |
| Номер позиции | 4527504 |